Instructions d'Installation
Arroseurs 2001®

Caractéristiques

- **Pression d'utilisation :** 2,81–7,03 kg/cm²
- **Pression d'utilisation optimale :** 4,22 kg/cm²

Principal Buses	Couleur	Buses de Répartition	Portée métres	Débit l/mn	Débit m³/hr	Taux de précipitation* mm/hr.
#6	Jaune	Gris	15,6	26,9	1,61	5,8
#9	Orange	Gris	15,9	38,6	2,31	8,0
#12	Brun	Rouge	16,2	49,1	2,95	9,8
#15	Gris	Rouge	17,4	60,9	3,65	10,.5
#18	Bleu	Rouge	18,0	71,3	4,28	11,4
#24	Vert	Rouge	18,3	88,2	5,30	13,7

** Les taux de précipitation est calculé à 50% du diamètre da la trajectoire pour en espacement triangulaire.*

- **Trajectoire :** 25º
- **Arc réglable :** 30º–360º
- **Raccordement :** 1" NPT Femelle ou 1" BSP Femelle
- **Déploiement total :** 102 mm
- **Hauteur totale (buse rétractée) :** 222 mm

Installation de la buse

S'il est nécessaire de changer la buse d'arrosage, reportez-vous aux spécifications ci-dessus pour sélectionner la buse qui convient et procédez comme suit pour l'installer :

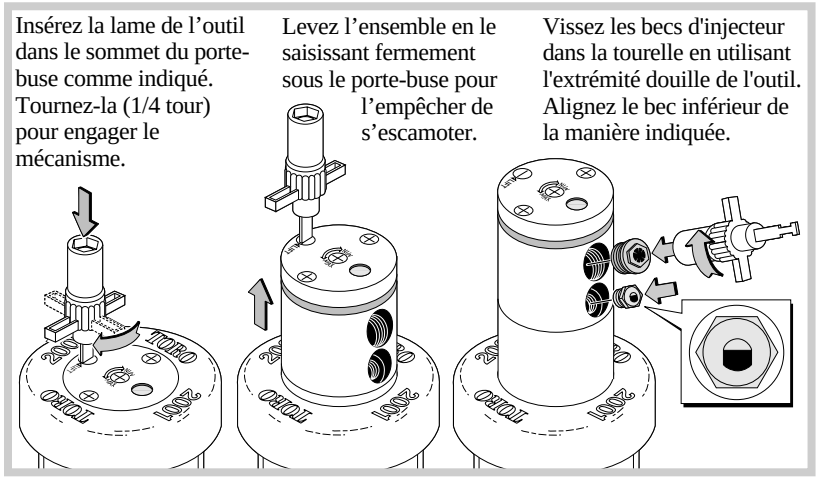

Installation de l'arroseur

Montez l'arroseur sur la ligne latérale au moyen de montage articulé 3 coudes (voir figure). Positionnez le haut de l'arroseur au niveau du sol final. Orientez l'arroseur de manière à ce qu'il soit perpendiculaire à la surface du sol. En cas d'installation d'un arroseur sectoriel, serrez-le sur le raccord en centrant la strie longue du corps sur la limite d'arrosage gauche. L'arc d'arrosage est préréglé à 180º en usine. Si un réglage est nécessaire, voir Réglage de l'arc ci-après.

Eléments du montage articulé 3 coudes

1 – Embout 25 x 76 mm
2 – Coude 30° 25 mm
3 – Coude 30° 25 mm
4 – Embout 25 mm x 305 mm
5 – Té latéral

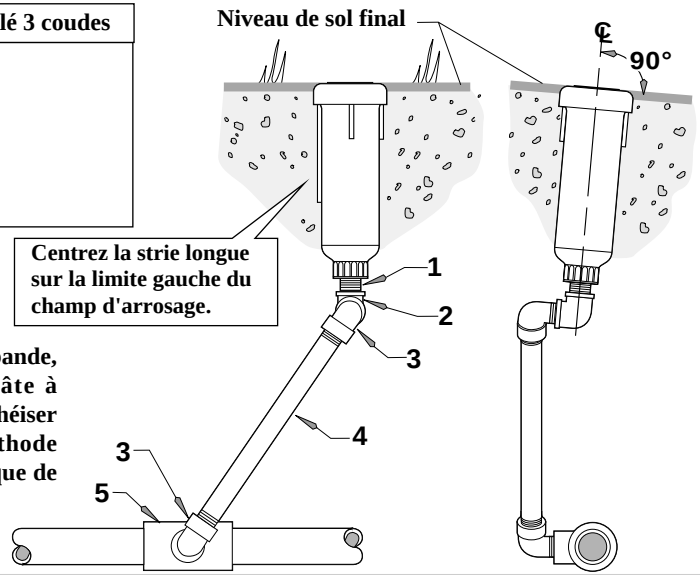

Attention : Seul le Teflon en bande, sans aucun autre additif/pâte à joints, est autorisé pour étanchéiser les raccords. Tout autre méthode sur les filetages plastiques risque de les endommager gravement.

Réglage de l'arc

Il est possible de régler la butée droite afin de régler l'arc entre 30º et 360º La butée gauche est fixe (non réglable) et correspond à la strie longue du corps de l'arroseur que vous centrez sur la limite d'arrosage gauche. Lorsque la buse commence sa course dans le sens des aiguilles d'une montre à partir de la limite gauche, réglez l'arc comme suit.

Introduisez la lame de l'outil dans la fente au centre du porte-buse. Tournez la lame **dans le sens des aiguilles d'une montre** pour **diminuer l'arc** ou **dans le sens inverse des aiguilles d'une montre** pour **l'augmenter**. Chaque déclic est équivalent à un arc de 3°. Contrôlez le nouvel arc en laissant la buse faire plusieurs va-et-vient. Répétez la procédure si nécessaire pour finaliser le réglage.

*Remarque : pour accélérer le réglage de l'arc, tournez le porte-buse à la main **dans le sens du déplacement**, en le relâchant avant le point de renversement de course.*

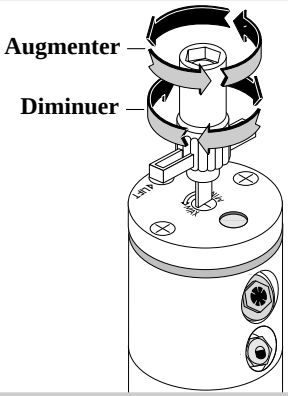

© 2000 The Toro Company, Irrigation Division