TORO Count on it.

Instructions pour l'assemblage des pièces d'un arroseur 640

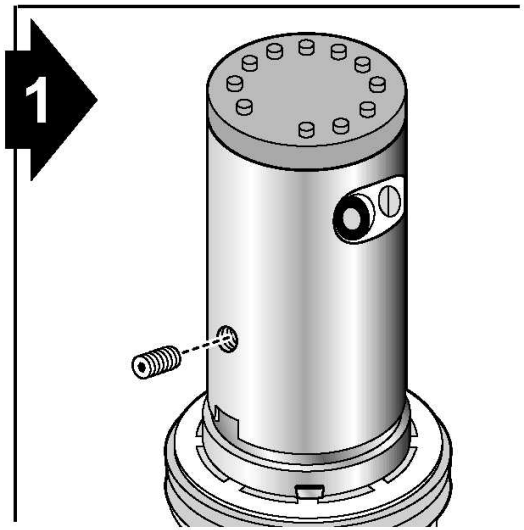

Visser la buse sur le mécanisme et verrouiller la avec la vis 1/16" .

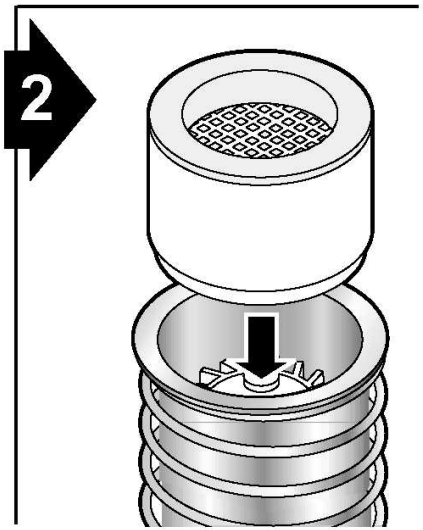

Emboiter et presser le stator en bas du mécanisme.

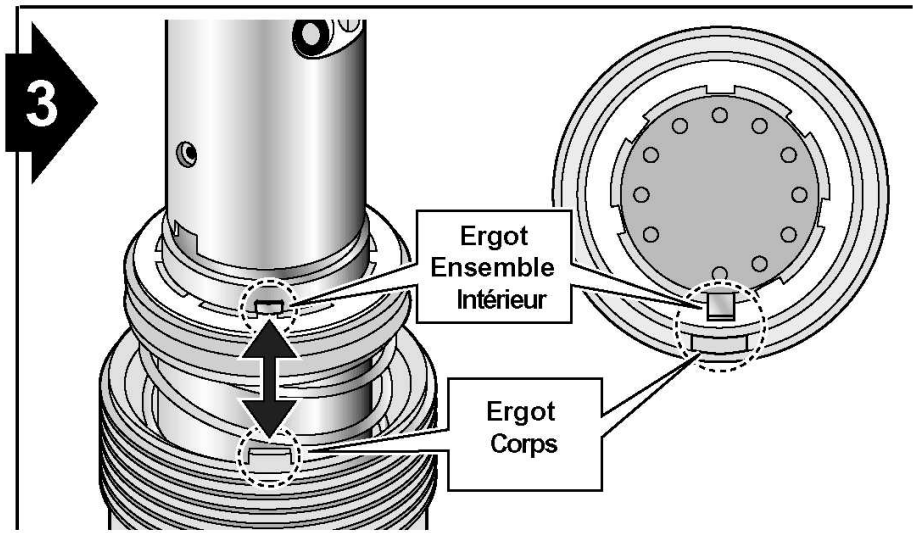

Insérer l'intérieur dans le corps. Aligner l'ergot de l'intérieur avec l'ergot situé sur le corps comme montré ci-dessus.

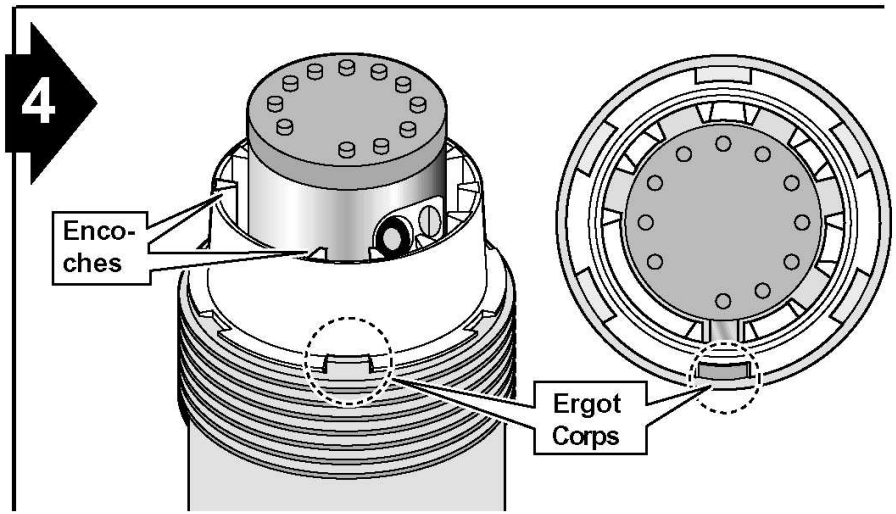

Insérer l'entretoise dans le corps. Noter que les encoches de l'entretoises doivent être aligner avec les ergots comme ci-dessus.

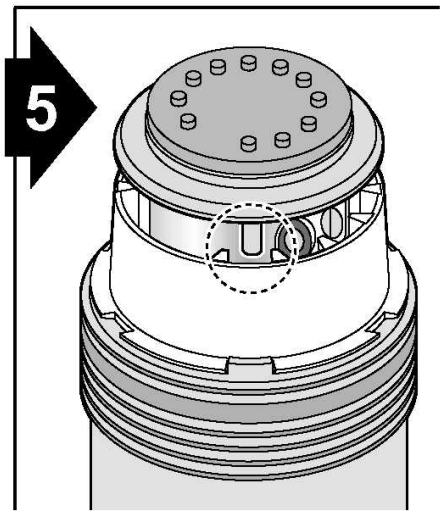

Installer le joint racleur avec le téton dans une encoche.

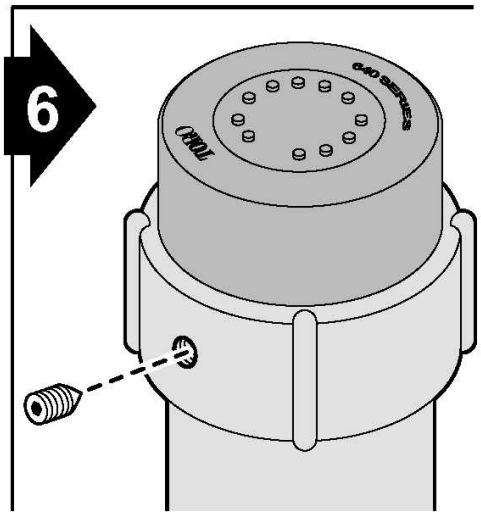

Installer le couvercle
Visser la vis 1/16".

© 2002 The Toro Company, Irrigation Division - SADIMATO

Form Number 373-0270 Rev. A